WeatherTech®

Pet Barrier

Installation Instructions



Install Video

Thank you for purchasing the WeatherTech® Pet Barrier. Please read this installation guide to thoroughly familiarize yourself with the steps necessary to install the Pet Barrier. If you have any questions, please call our Customer Service Department at 800-441-6287.

ES Instrucciones de instalación

Gracias por comprar la barrera para mascotas WeatherTech®. Lea esta guía de instalación para familiarizarse por completo con los pasos necesarios para instalar la barrera para mascotas. Si desea realizar alguna pregunta, llame al departamento de servicio al cliente al 800/441-6287.

FR Instructions d'installation

Nous vous remercions d'avoir acheté la barrière pour animaux WeatherTech®. Veuillez lire le présent guide d'installation pour bien vous familiariser avec les étapes d'installation de la barrière pour animaux. Si vous avez des questions, veuillez appeler notre service à la clientèle au 1 800 441-6287.

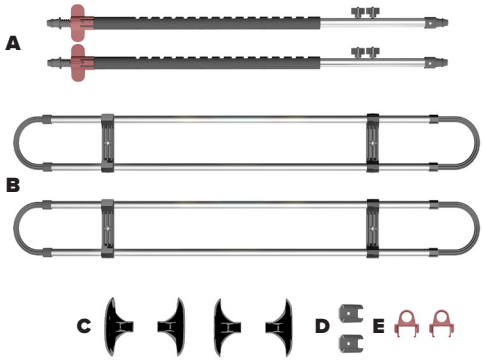

Parts List	ES Lista de piezas	FR Liste des pièces
Remove all parts from the box and verify that all parts have been received.	Retire todas las piezas de la caja y verifique que no falte ninguna.	Videz la boîte et vérifiez qu'il ne manque aucune pièce.
A. (2) Vertical Bars B. (2) Horizontal Bar Sets C. (4) Feet D. (2) Horizontal Bar Mounting Clips E. (2) Fence Locks	A. (2) Barras verticales B. (2) Juegos de barras horizontales C. (4) Bases D. (2) Grapas de montaje de las barras horizontales E. (2) Pasadores de la barrera	A. (2) Barres verticales B. (2) Ensembles de barres horizontales C. (4) Pieds D. (2) Attaches de fixation pour les barres horizontales E. (2) Serrures de la barrière

1

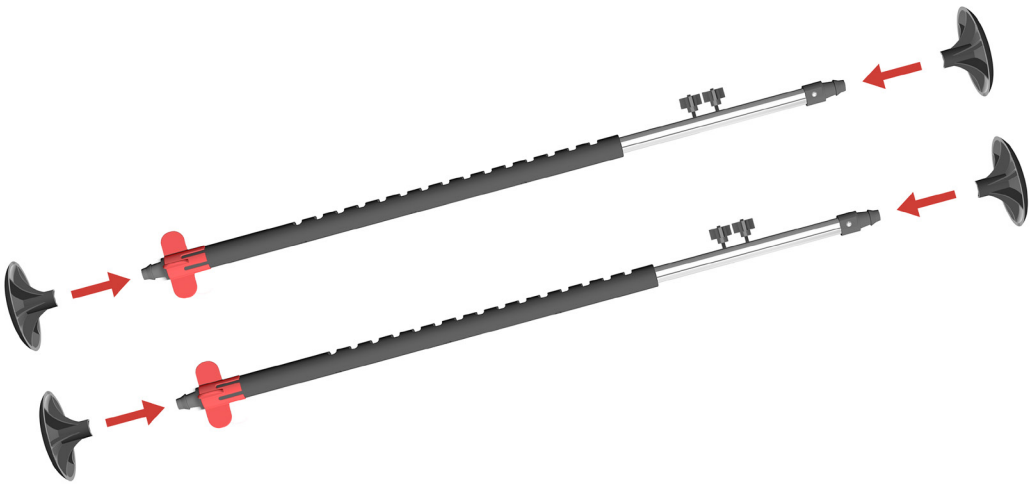

Place Feet on stable surface. Insert one end of the Vertical Bar into the tube opening of a Foot and push down until the bar snaps securely into Foot. Repeat to attach the remaining Feet to both ends of the Vertical Bars.

ES Coloque las bases sobre una superficie estable. Inserte un extremo de la barra vertical en la abertura de tubo de la base y empújela hacia abajo hasta que la barra se encastre firme en la base. Repita este paso para fijar las bases restantes a ambos extremos de las barras verticales.

FR Placez un pied sur une surface plane. Insérez une extrémité de la barre verticale dans l'ouverture du pied et poussez-la jusqu'à ce que la barre s'emboîte fermement dedans. Faites la même démarche pour fixer les autres pieds aux extrémités des barres verticales restantes.

2

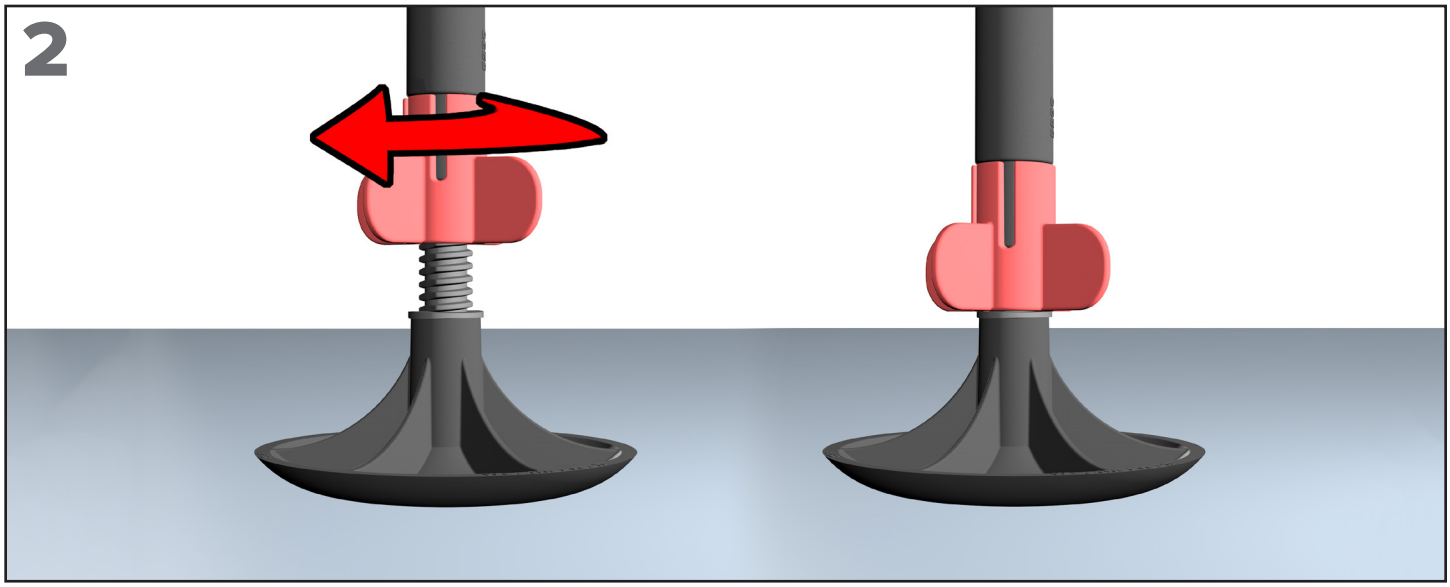

Hold the Vertical Bar upright with the red locking adjustment knob at the bottom. Rotate the red knob clockwise until the lower Foot is completely seated in the bar as shown. Repeat this process on the second bar.

ES Sostenga la barra vertical en posición vertical utilizando la perilla de ajuste de fijación de color rojo ubicada en la parte inferior. Gire la perilla roja en el sentido de las agujas del reloj hasta que la base inferior quede completamente asentada sobre la barra, como se muestra en la figura. Repita este proceso con la segunda barra.

FR Tenez la barre verticale de façon à ce que le verrou réglable rouge soit vers le bas. Faites tourner le verrou réglable rouge dans le sens horaire jusqu'à ce que le pied inférieur soit calé contre la barre, comme sur l'illustration. Faites la même démarche pour la deuxième barre.

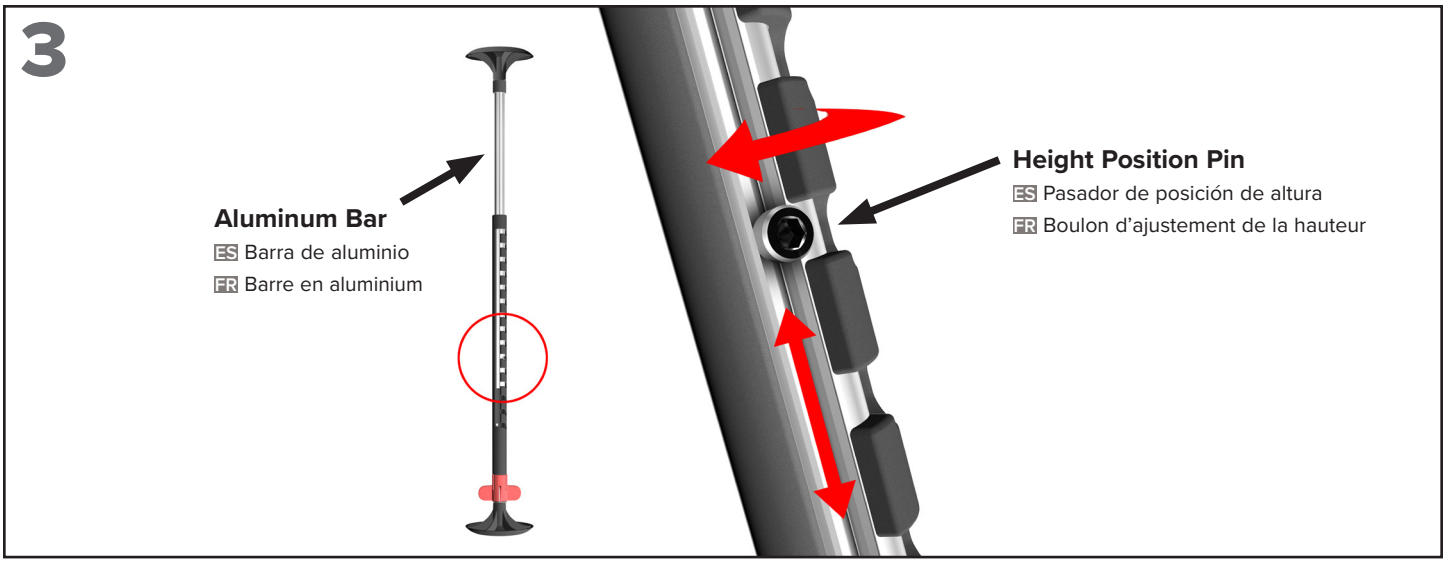

Twist the Aluminum Bar to unlock the Height Position Pin. When in the unlocked position, the pin should be seen in the open channel area and the black upright should be able to slide freely up and down.

ES Gire la barra de aluminio para desbloquear el pasador de posición de altura. Una vez que el pasador esté en la posición desbloqueada, debe ser visible en el área del canal abierto y el montante negro debe deslizarse libremente hacia arriba y hacia abajo.

FR Faites tourner la barre d'aluminium pour débloquer le boulon d'ajustement de la hauteur. Une fois débloqué, le boulon devrait se trouver du côté de la rainure exposée et le montant noir devrait pouvoir se déplacer facilement de haut en bas.

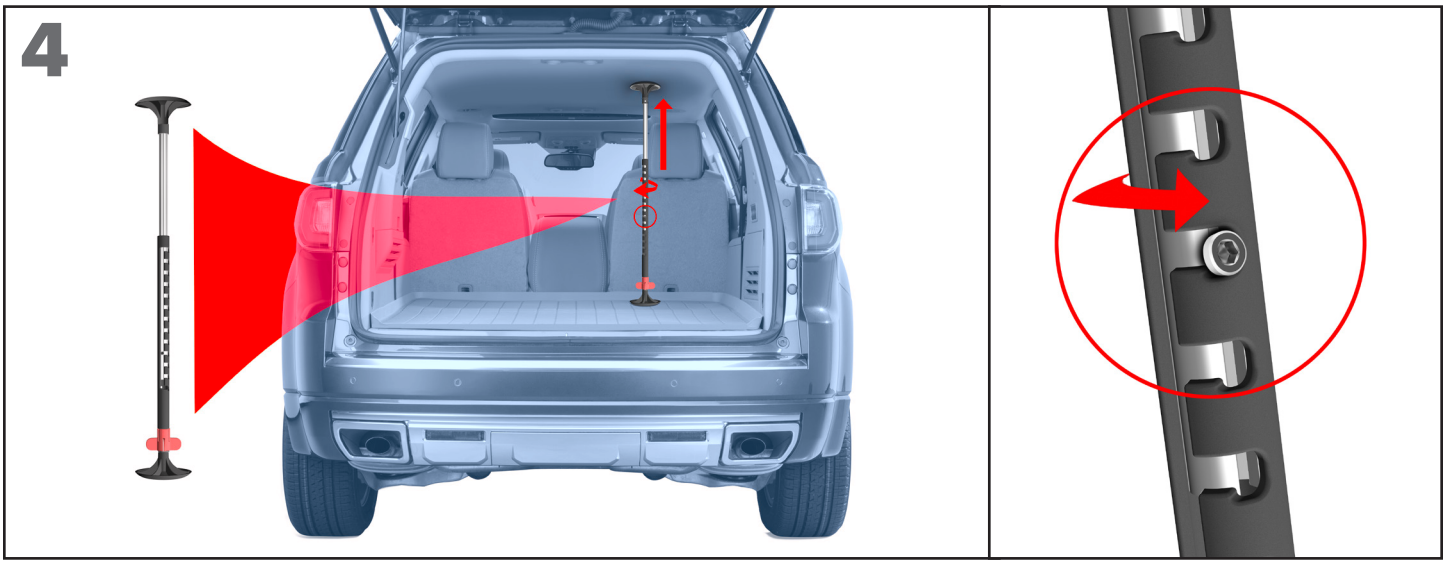

Place the first Vertical Bar into the vehicle behind the headrest and extend the Aluminum Bar until the top Foot touches the ceiling/headliner. Twist the Aluminum Bar to lock the pin into the nearest position and remove the Vertical Bar from vehicle. While in the vehicle, please note approximately where the Horizontal Bars should be located on the Vertical Bars to best fit your vehicle and the size of your dog.

ES Coloque la primera barra vertical en el vehículo, en la posición deseada (en general, detrás del apoyacabeza) y extienda la barra de aluminio hasta que la base superior toque el revestimiento del techo o el techo. Gire la barra de aluminio para bloquear el pasador en la posición más cercana al techo y retire la barra vertical del vehículo.
Estando aún dentro del vehículo, observe aproximadamente dónde se deberían colocar las barras horizontales sobre las barras verticales para lograr la posición óptima según el vehículo y el tamaño de su perro.

FR Placez la première barre verticale dans le véhicule derrière l'appuie-tête et allongez la barre d'aluminium jusqu'à ce que le pied du haut touche le plafond ou la garniture de toit. Faites tourner la barre d'aluminium afin de bloquer le boulon dans l'encoche la plus près et retirez la barre verticale du véhicule.
Lorsque la barre est encore dans le véhicule, évaluez approximativement la hauteur à laquelle se situeront les barres horizontales par rapport à la barre verticale, selon les dimensions du véhicule et la taille de votre chien.

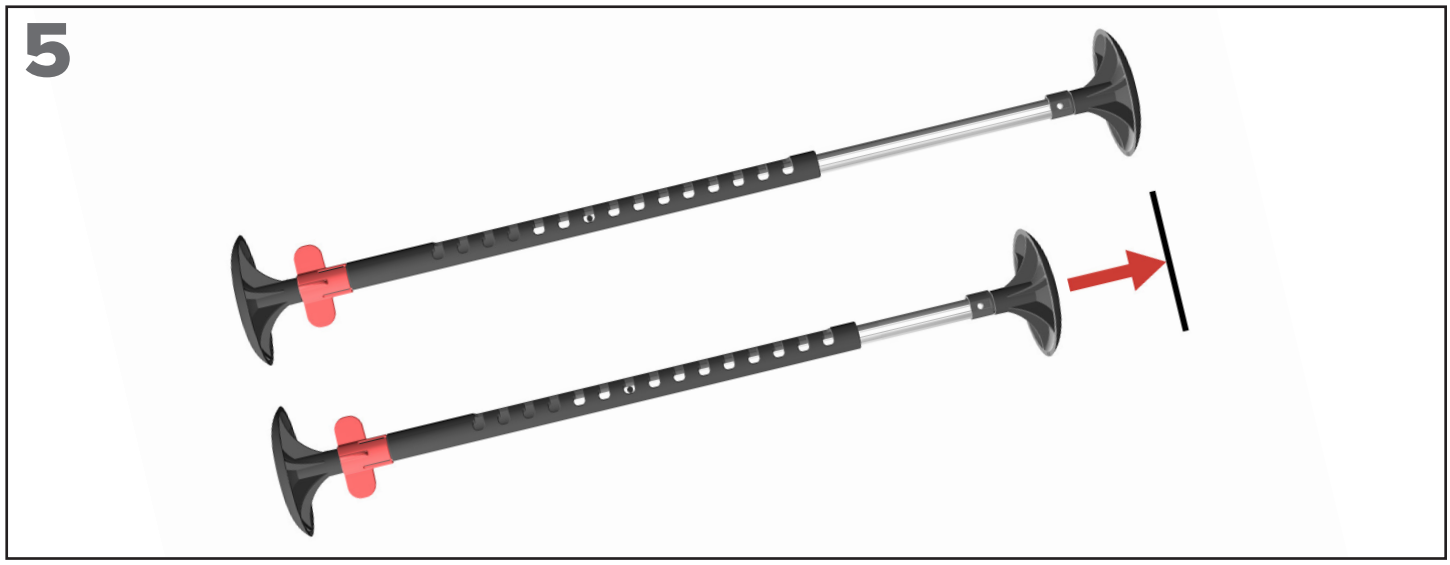

Rotate and set the second Vertical Bar to the same height and lock position as the first Vertical Bar.

ES Tome la segunda barra vertical y gírela para copiar la altura y posición de bloqueo de la primera barra vertical.

FR Faites tourner le montant de l'autre barre verticale et réglez-la à la même hauteur que la première barre verticale.

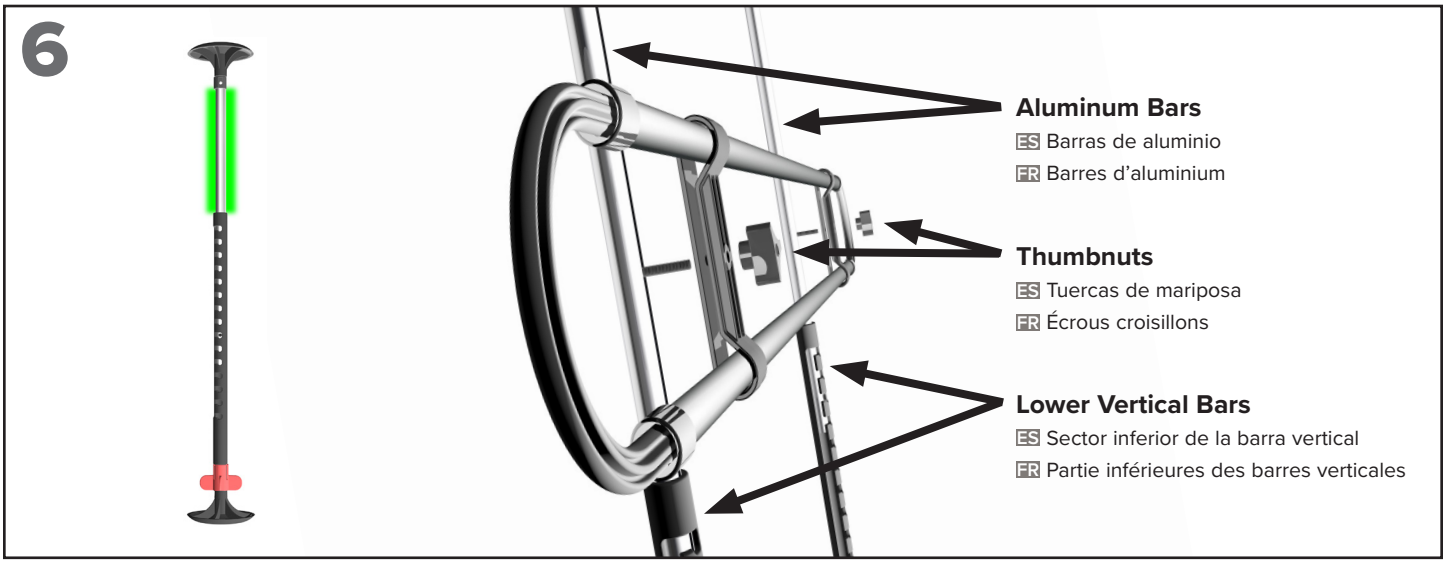

To attach the first Horizontal Bar Set, lay both Vertical Bars on a flat surface the approximate distance apart as they will be in your vehicle and remove all Thumbnuts. Install the Horizontal Bar Set onto the Carriage Bolt with the recessed side of the Horizontal Bar Bracket facing away from the Aluminum Bar. Fasten the Thumbnuts onto the Carriage Bolt to secure the Horizontal Bar Set into position. Repeat this process to attach the opposite side of the Horizontal Bar Set to the second Vertical Bar.

If the Horizontal Bar needs to be installed on the Lower Vertical Bars, see **Installing Horizontal Bars to Lower Vertical Bars.**

ES Para fijar las barras horizontales, extienda ambas barras verticales sobre una superficie plana según la distancia aproximada a la que se ubicarán en el vehículo y quite las tuercas de mariposa. Instale las barras horizontales inferiores sobre el tornillo del carro de montaje inferior; el lado hueco del soporte de la barra horizontal debe quedar orientado en dirección opuesta a la barra de aluminio. Ajuste las tuercas de mariposa del tornillo del carro para fijar las barras horizontales en su posición. Repita este proceso para fijar el lado opuesto de las barras horizontales a la segunda barra vertical. En el caso de que se deba instalar la barra horizontal sobre el sector inferior de la barra vertical, consulte **Cómo instalar barras horizontales sobre el sector inferior de la barra vertical**.

FR Pour fixer les barres horizontales, étendez les deux barres verticales sur une surface plane et séparez-les approximativement de la même manière qu'elles seront installées dans le véhicule, puis retirez tous les écrous croisillons. Installez les barres horizontales sur le boulon de carrosserie, de façon à ce que le côté renfoncé du support des barres horizontales soit orienté du côté opposé à la barre d'aluminium. Fixez les écrous croisillons sur le boulon de carrosserie afin que les barres horizontales restent en place. Répétez ces étapes pour attacher l'autre extrémité des barres horizontales à la deuxième barre verticale. Si vous devez installer la barre horizontale sur la partie inférieur des barres verticales, voir la section **Installation des barres horizontales sur la partie inférieure des barres verticales**.

If Necessary ES Si es necesario FR Si nécessaire

Installing Horizontal Bar Set to Lower Vertical Bars

ES Cómo instalar barras horizontales sobre el sector inferior de la barra vertical
FR Installation des barres horizontales sur la partie inférieur des barres verticales

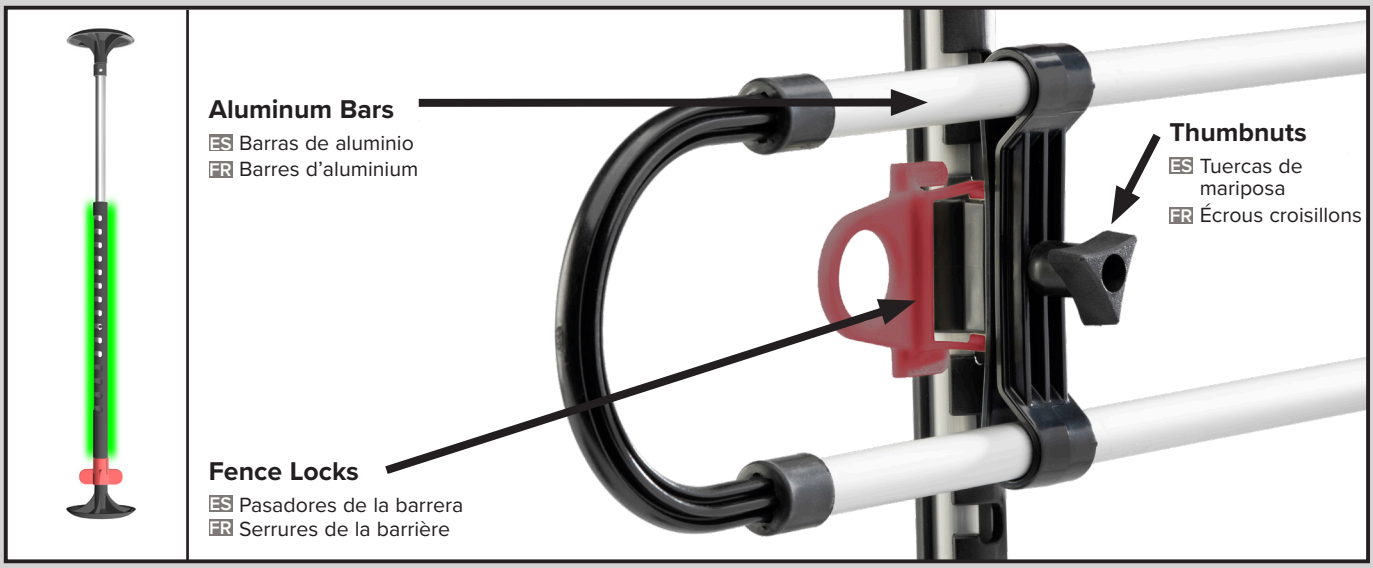

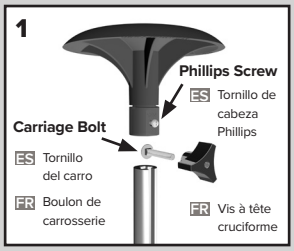

To install Horizontal Bars to the Lower Vertical Bars, first remove the upper Foot on the Vertical Bar by loosening the Phillips head screw. Remove one Carriage Bolt and Thumbnut, then reinstall the upper Foot mount and re-tighten the Phillips head screw.

ES Para instalar las barras horizontales sobre el sector inferior de la barra vertical, primero retire la base superior de la barra vertical aflojando el tornillo de cabeza Phillips. Quite el tornillo del carro de montaje y la tuerca de mariposa, vuelva a instalar el montaje de la base superior y vuelva a ajustar el tornillo de cabeza Phillips.

FR Pour fixer les barres horizontales à la partie inférieure des barres verticales, retirez d'abord le pied supérieur de la barre verticale en desserrant la vis à tête cruciforme. Retirez un boulon de carrosserie et l'écrou croisillon, puis remettez en place la structure du pied supérieur et serrez de nouveau la vis à tête cruciforme.

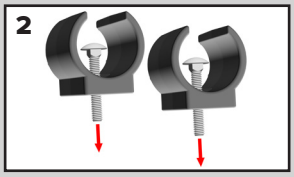

Remove the Thumbnut from the Carriage Bolt and install Carriage Bolt into the Mounting Clip. Repeat with the second Thumbnut and Carriage Bolt.

ES Quite la tuerca de mariposa del tornillo del carro e instale en la grapa. Repita el paso con la segunda tuerca de mariposa y el tornillo del carro.

FR Retirez l'écrou croisillon du boulon de carrosserie et fixez ce dernier à l'attache. Faites la même démarche avec l'autre paire d'écrou croisillon et de boulon de carrosserie.

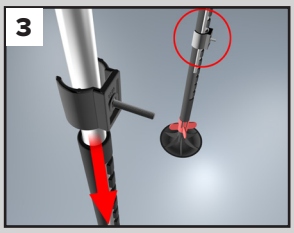

To snap the clip onto the Lower Vertical Bar, first snap the clips to the Aluminum Bar and then slide them down onto the Lower Vertical Bar.

ES Para encastrar la grapa sobre el montante inferior, primero encastre ambas grapas en la barra de aluminio y luego deslícelas hacia abajo sobre el sector inferior de la barra vertical.

FR Pour fixer l'attache à la partie inférieure, clipsez d'abord les deux attaches sur les barres d'aluminium et glissez-les sur la partie inférieure des barres verticales.

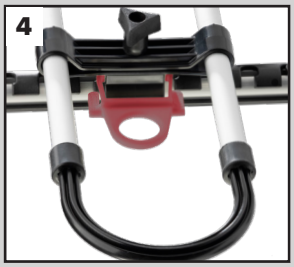

Install the first Horizontal Bar Set onto the mounting Clip with the recessed side of the Horizontal Bar Bracket facing away from the Lower Vertical Bar. Fasten the Thumbnut onto the Mounting Clip to secure the Horizontal Bars into position. Repeat this process to attach the opposite side.
Snap Fence Locks onto Horizontal Bar Mounting Clips to ensure fence does not slide up or down.

ES Instale las primeras barras horizontales sobre la estructura de la grapa del tornillo del carro de montaje; el lado hueco del soporte de la barra horizontal debe quedar orientado en dirección opuesta al sector inferior de la barra vertical. Ajuste la tuerca de mariposa sobre la estructura de la grapa del tornillo del carro para fijar las barras horizontales en su posición. Repita este proceso para fijar el lado opuesto de las barras horizontales a la segunda barra vertical.
Enganche los pasadores de la barrera en las grapas de montaje de la barra horizontal para garantizar que la barrera no se deslice hacia arriba o hacia abajo.

FR Installez les premières barres horizontales sur l'attache avec le boulon de carrosserie de façon à ce que le côté renfoncé du support des barres horizontales soit orienté du côté opposé aux barres verticales. Attachez l'écrou croisillon sur le boulon de carrosserie pour fixer les barres horizontales en place. Répétez ces étapes pour attacher l'autre extrémité de l'autre côté.
Installez les serrures sur les attaches de fixation pour les barres horizontales pour vous assurer que la barrière ne glisse pas vers le haut ou vers le bas.

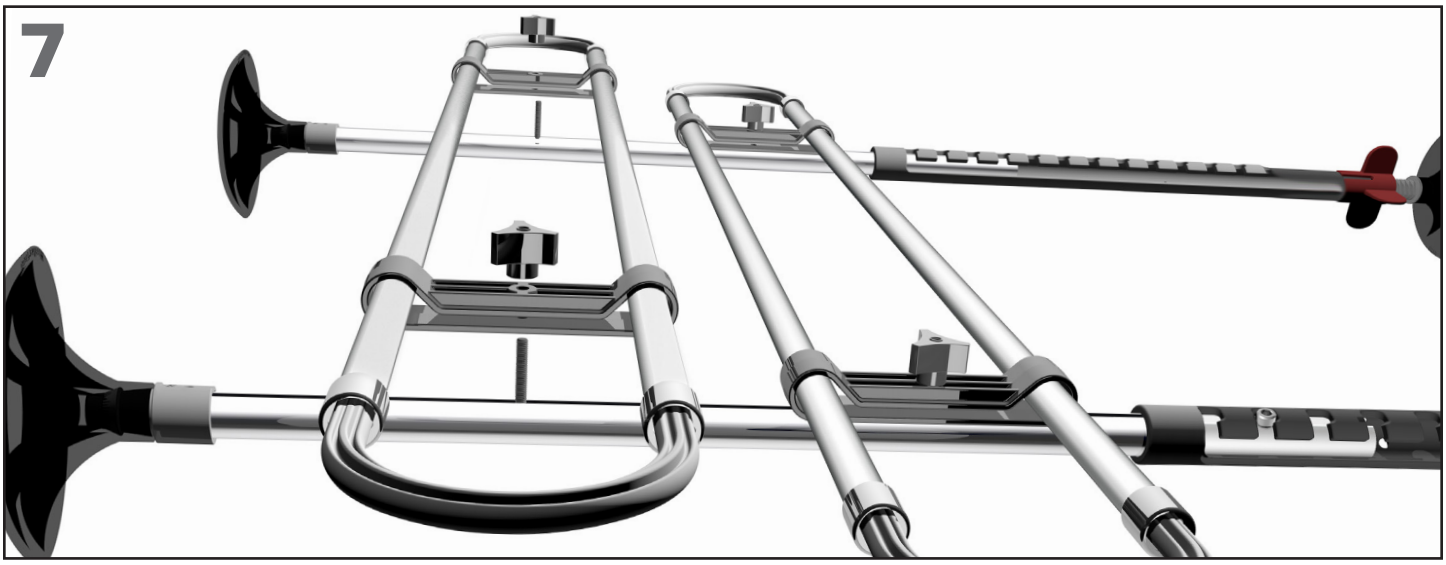

Attach the second Horizontal Bar Set above the first Horizontal Bar Set by following the procedure outlined in Step 6.

ES Fije la barra horizontal superior más arriba de la barra horizontal inferior siguiendo el procedimiento detallado en el paso 6.

FR Attachez la barre horizontale supérieure au-dessus de l'autre barre horizontale en suivant l'étape 6.

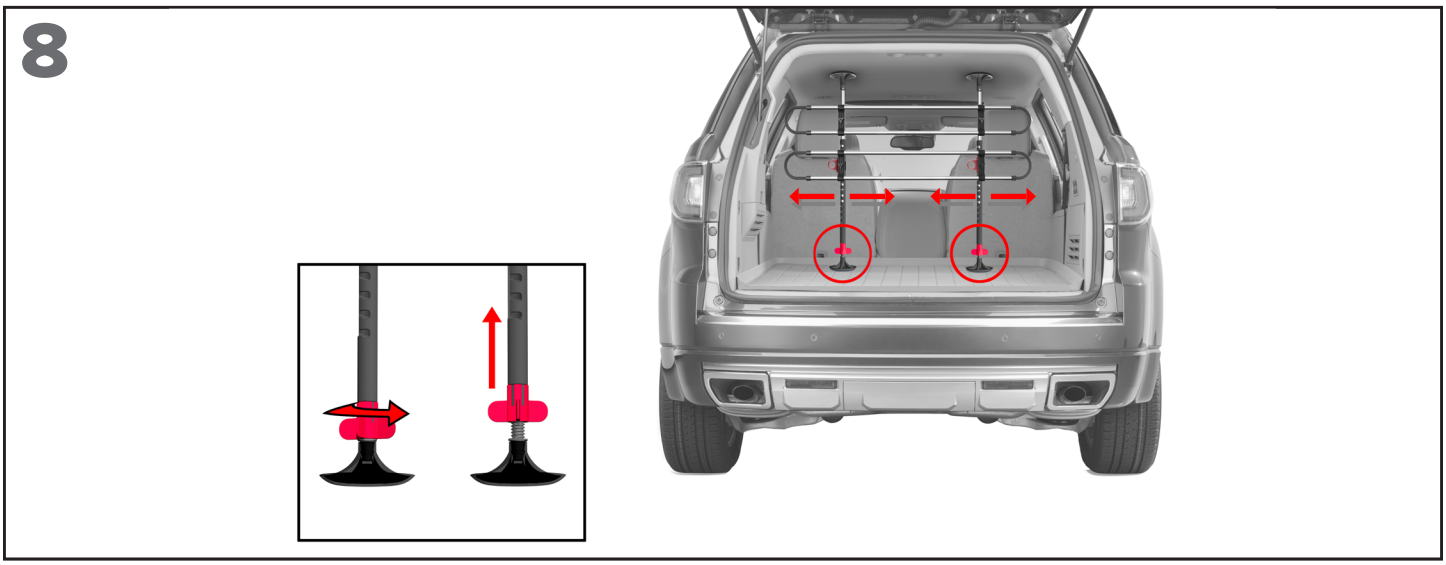

To install the completed assembly into your vehicle, place the upper Feet against the ceiling/headliner. Then slide the lower Feet into position. Rotate the red locking adjustment knobs counter-clockwise to extend the lower Feet and secure the Pet Barrier into place.

ES Para instalar el conjunto completo en el vehículo, recomendamos colocar primero la base superior contra el revestimiento del techo o el techo, y luego deslizar la base inferior hasta que la barra para mascotas quede en posición vertical. Si se aflojan las tuercas de mariposa de la barra horizontal, las barras verticales se pueden deslizar a la posición deseada. Gire las perillas de ajuste de fijación de color rojo en sentido contrario a las agujas del reloj para extender la base inferior y fijar la barra para mascotas en su lugar.

FR Pour mettre la structure en place dans le véhicule, posez d'abord le pied supérieur contre le plafond ou la garniture de toit, puis glissez le pied inférieur jusqu'à ce que la barrière pour animaux soit en position. Faites tourner les verrous réglables rouges dans le sens antihoraire pour allonger le pied inférieur et fixer la barrière pour animaux en place.

9

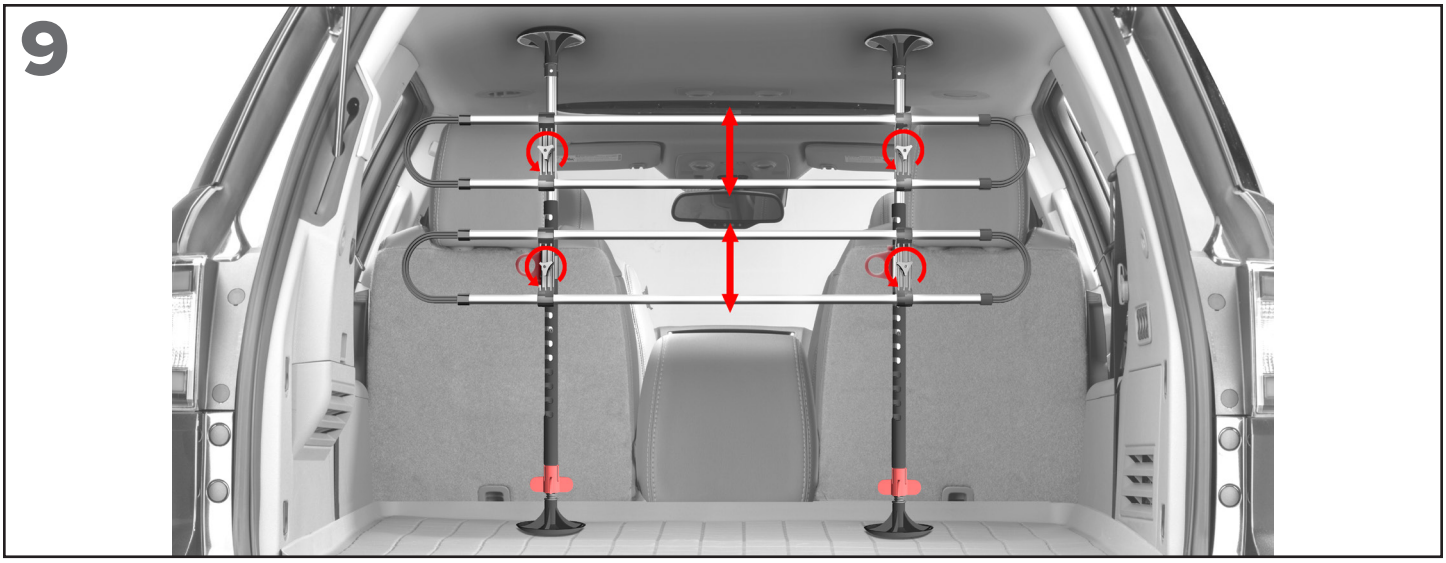

With Thumbnuts loose, make any final adjustments by sliding Horizontal Bar Sets up and down. We recommend even spacing between all horizontal bars. Once bars are optimally placed, tighten all Thumbnuts.

ES Realice los ajustes finales en las barras horizontales deslizando hacia arriba y hacia abajo las tuercas de mariposa y alineándolas según las ubicaciones exactas de su elección. Recomendamos dejar el mismo espacio entre las barras horizontales. Una vez que las barras horizontales estén ubicadas en la posición óptima, ajuste todas las tuercas de mariposa.

FR Une fois les écrous croisillons des barres horizontales désserrés, ajustez la position finale des barres horizontales en les glissant vers le haut ou vers le bas. L'espacement entre chaque barre horizontale devrait préférablement être identique. Une fois les barres horizontales correctement ajustées, serrez les écrous croisillons.

10

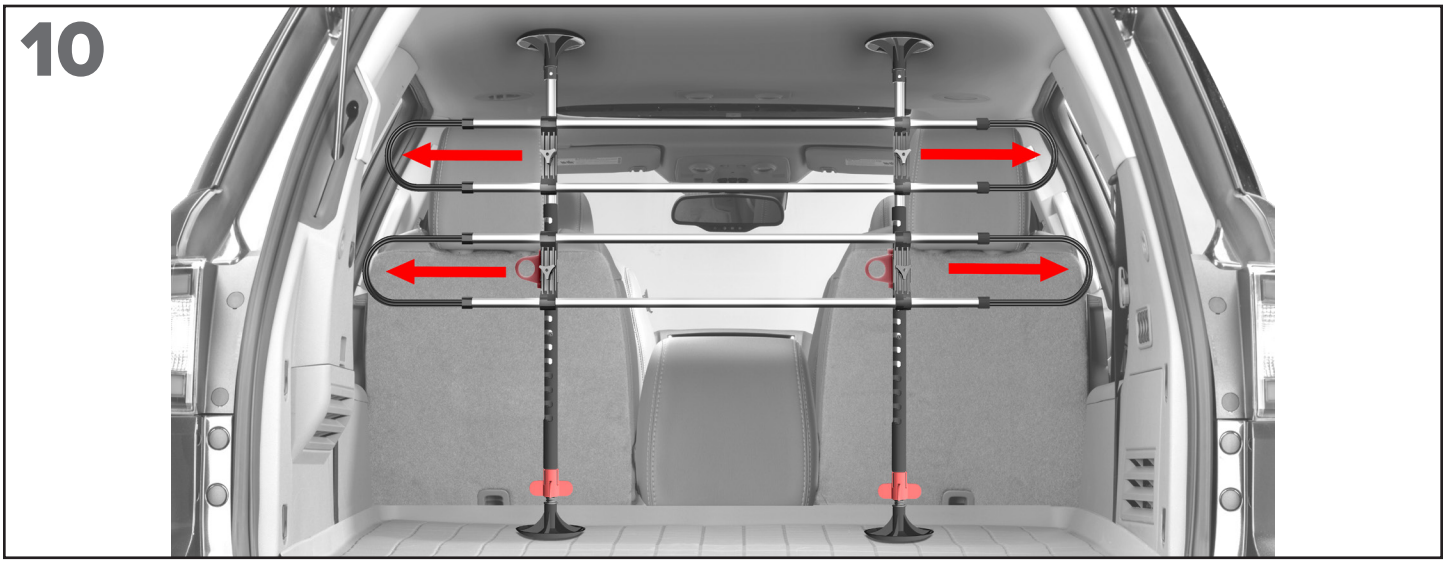

Slide the side extensions out of the Horizontal Bars and set within 4 inches of the sides of the vehicle. Be sure to leave a minimum of 3 inches of the extension inside of the Horizontal Bar.

ES Deslice las extensiones laterales fuera de las barras horizontales y colóqueles a 4 pulgadas o menos de los laterales del vehículo. Asegúrese de dejar un mínimo de 3 pulgadas de la extensión adentro de la barra horizontal.

FR Tirez les rallonges latérales des barres horizontales et réglez-les à 10 cm (4 po) ou moins des côtés du véhicule. Faites en sorte qu'il reste au moins 7,5 cm (3 po) de la rallonge dans la barre horizontale.

11

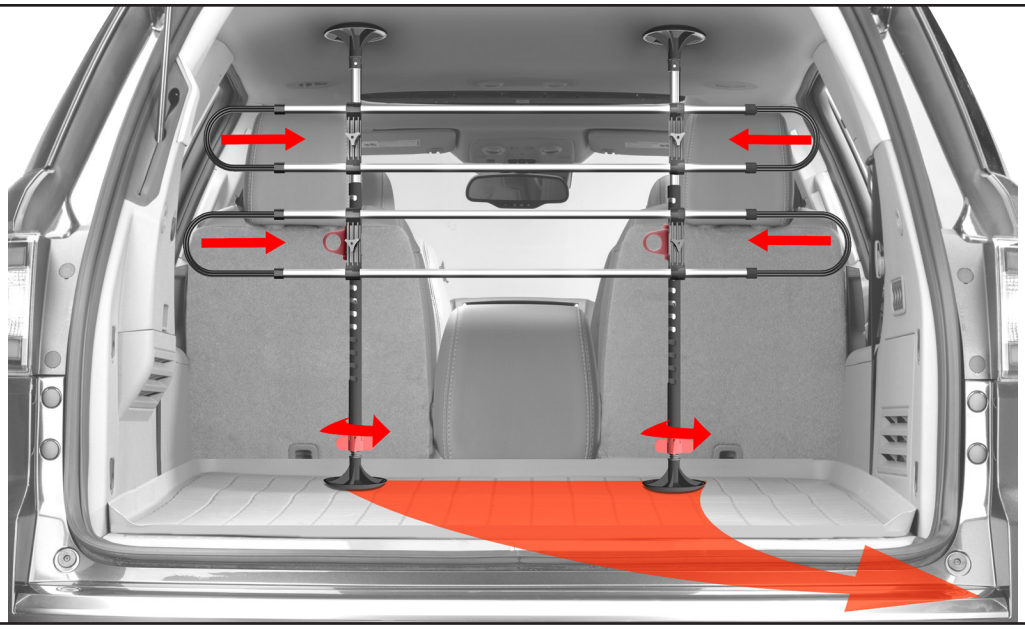

To remove the Pet Barrier from your vehicle, push the Horizontal Bar extensions in and loosen the Vertical Bars by rotating the red locking adjustment knob clockwise.

ES Para quitar la barrera para mascotas del vehículo, empuje las extensiones de las barras horizontales hacia adentro y afloje las barras verticales girando los ajustes de fijación de color rojo en el sentido de las agujas del reloj.

FR Pour retirer la barrière pour animaux du véhicule, rétractez les rallonges des barres horizontales et desserrez les barres verticales en faisant tourner les verrous réglables rouges dans le sens horaire.

NOTE: We recommend checking the adjustments occasionally to insure your Pet Barrier remains in place.

ES **NOTA:** Recomendamos verificar los ajustes de vez en cuando para asegurarse de que la barrera para mascotas permanezca en su lugar.

FR **REMARQUE :** L'utilisateur devrait vérifier les réglages de temps à autre afin de s'assurer que la barrière pour animaux reste bien en place.

WARNING:

This product is not to be used as a cargo barrier. Any use of this product other than it's intended use voids the warranty and all liability. Check the adjustments occasionally on the Pet Barrier to make sure it remains securely in place.

ES ADVERTENCIA:

Este producto no se debe utilizar como barrera para carga. Si este producto se utiliza con un fin distinto al del uso previsto, la garantía y toda responsabilidad quedarán anuladas. Verifique los ajustes de la barrera para mascotas de vez en cuando para asegurarse de que permanezca firme en su lugar.

FR AVERTISSEMENT :

Ce produit ne peut faire office de grille de séparation. Si ce produit remplit d'autres fonctions que celles qui sont prévues, la garantie et les obligations qui y sont liées s'annulent. Vérifiez les réglages de la barrière pour animaux de temps à autre afin de vous assurer qu'elle demeure fermement en place.

(630) 769-1500
weathertech.com/warranty

© 2024 MacNeil IP LLC